Detail 1.1 M1:5

Befestigung der Innendämmung
vorh. Wand mit vorh. Innenputz
Darstellung Dämmplatte allgemein

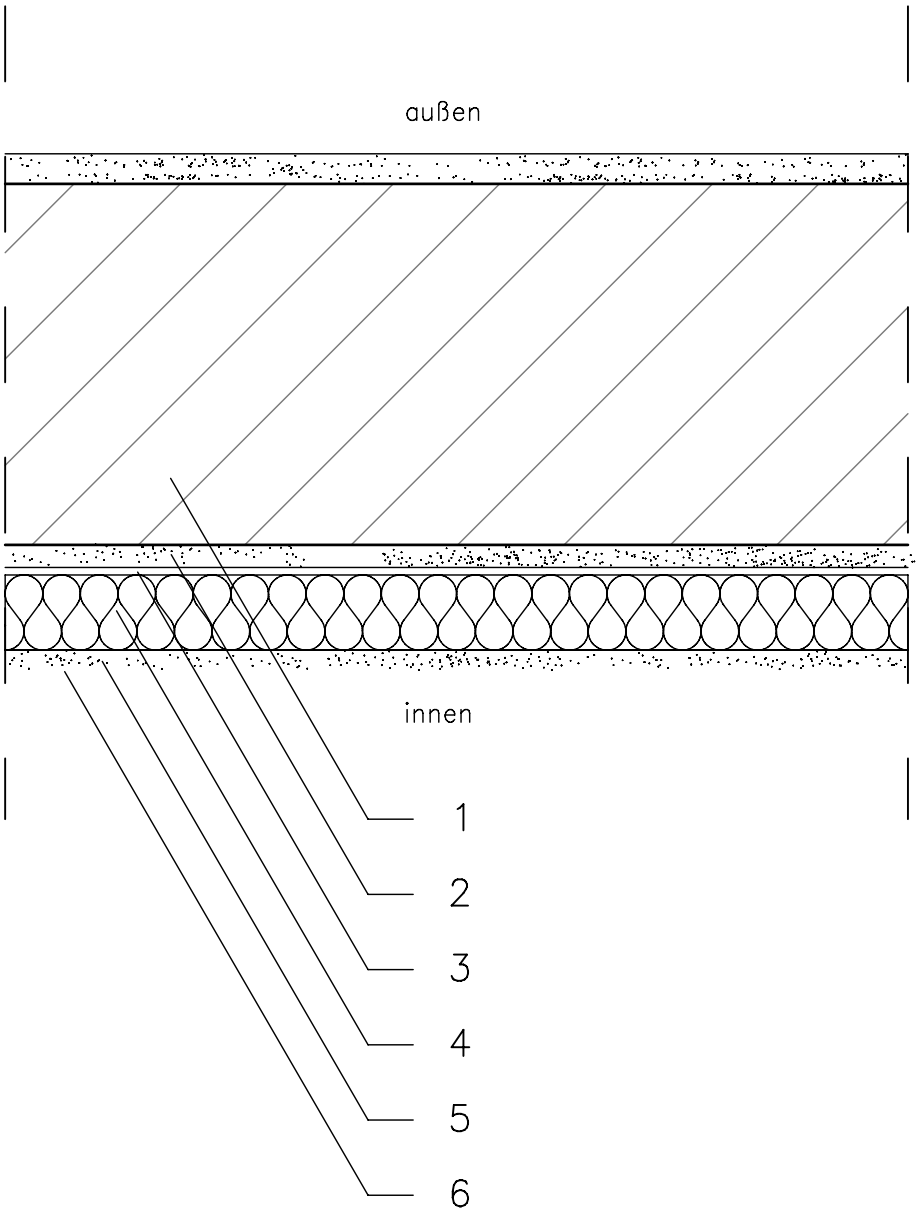

1 vorh. Mauerwerk
2 vorh. Innenputz
3 Kleber IQ–Fix
4 Dämmplatte IQ–Therm
5 Armierungsgewebe IQ–Tex
6 Feuchteregulierungsputz IQ–Top

Sievers OnlineTrading
Deutschlandweiter Versand!!
www.sievers-onlinetrading.com

Inh.: Heiko Sievers
Bornweg 15
D-21698 Harsefeld
Tel.: +49 (0) 41 64 - 87 59 213
Fax. +49 (0) 41 64 - 87 59 214
eMail: info@sievers-onlinetrading.com

Copyright und Quelle:
Remmers Baustofftechnik GmbH
49624 Löningen
www.remmers.de

Detail 1.2 M1:5

Befestigung der Innendämmung
vorh. Wand ohne vorh. Innenputz
Darstellung Dämmplatte allgemein

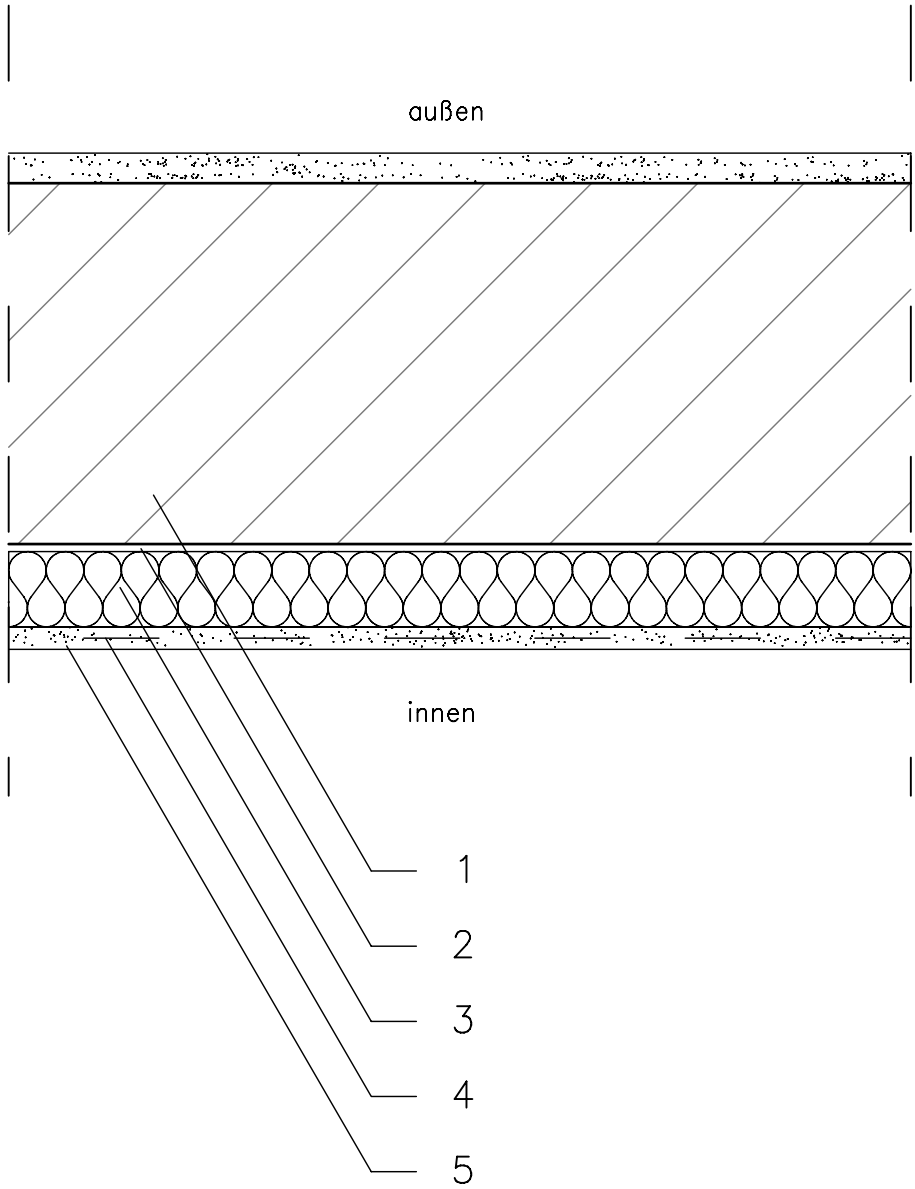

1 vorh. Mauerwerk
2 Kleber IQ–Fix
3 Dämmplatte IQ–Therm
4 Armierungsgewebe IQ–Tex
5 Feuchteregulierungsputz IQ–Top

Sievers OnlineTrading
Deutschlandweiter Versand!!
www.sievers-onlinetrading.com

Inh.: Heiko Sievers
Bornweg 15
D-21698 Harsefeld
Tel.: +49 (0) 41 64 - 87 59 213
Fax. +49 (0) 41 64 - 87 59 214
eMail: info@sievers-onlinetrading.com

Copyright und Quelle:
Remmers Baustofftechnik GmbH
49624 Löningen
www.remmers.de

Detail 1.3 M1:5

Befestigung der Innendämmung
vorh. Wand mit vorh. Innenputz
Darstellung Plattenstoß

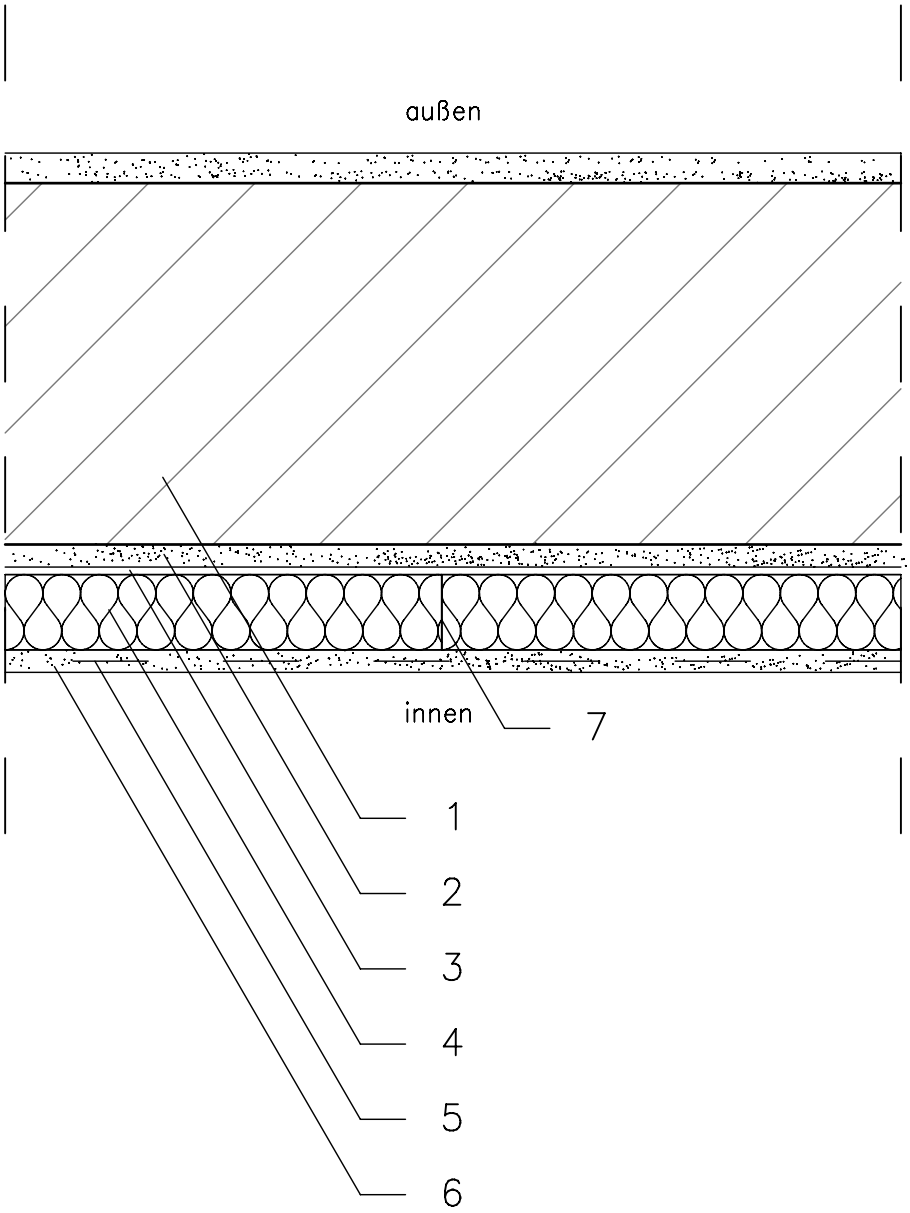

1 vorh. Mauerwerk
2 vorh. Innenputz
3 Kleber IQ–Fix
4 Dämmplatte IQ–Therm
5 Armierungsgewebe IQ–Tex
6 Feuchteregulierungsputz IQ–Top
7 Plattenstoß stumpf

Sievers OnlineTrading
Deutschlandweiter Versand!!
www.sievers-onlinetrading.com

Inh.: Heiko Sievers
Bornweg 15
D-21698 Harsefeld
Tel.: +49 (0) 41 64 - 87 59 213
Fax. +49 (0) 41 64 - 87 59 214
eMail: info@sievers-onlinetrading.com

Copyright und Quelle:
Remmers Baustofftechnik GmbH
49624 Löningen
www.remmers.de

Detail 1.4 M1:10

Außenwandecke
mit vorhandenem Innenputz

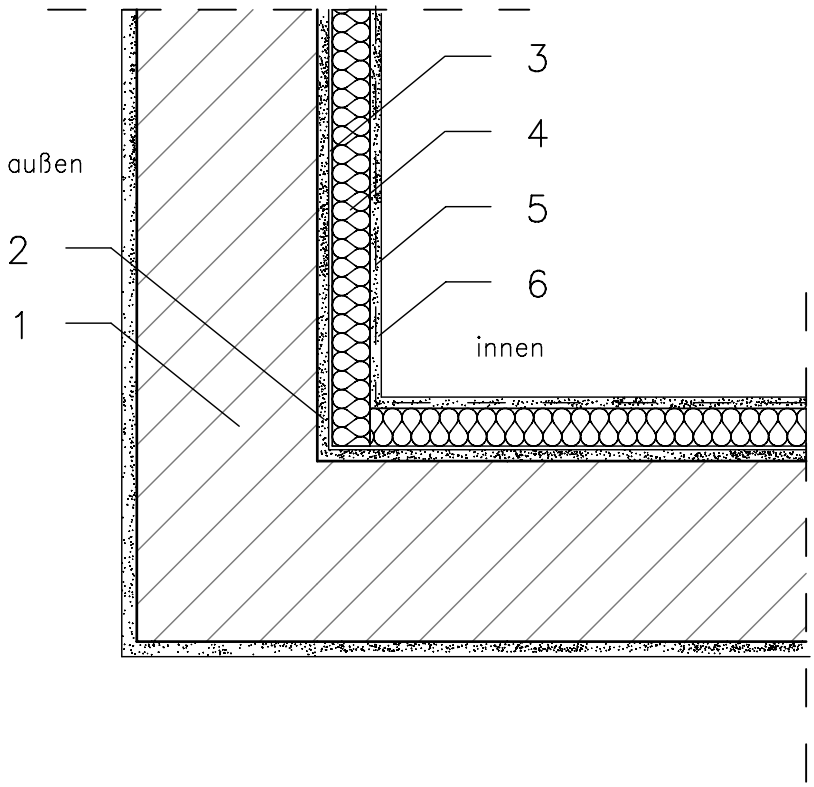

1 vorh. Mauerwerk
2 vorh. Innenputz
3 Kleber IQ–Fix
4 Dämmplatte IQ–Therm
5 Armierungsgewebe IQ–Tex
6 Feuchteregulierungsputz IQ–Top

Sievers OnlineTrading
Deutschlandweiter Versand!!
www.sievers-onlinetrading.com

Inh.: Heiko Sievers
Bornweg 15
D-21698 Harsefeld
Tel.: +49 (0) 41 64 - 87 59 213
Fax. +49 (0) 41 64 - 87 59 214
eMail: info@sievers-onlinetrading.com

Copyright und Quelle:
Remmers Baustofftechnik GmbH
49624 Löningen
www.remmers.de

Detail 1.5 M1:10

Außenwandecke
ohne vorhandenem Innenputz

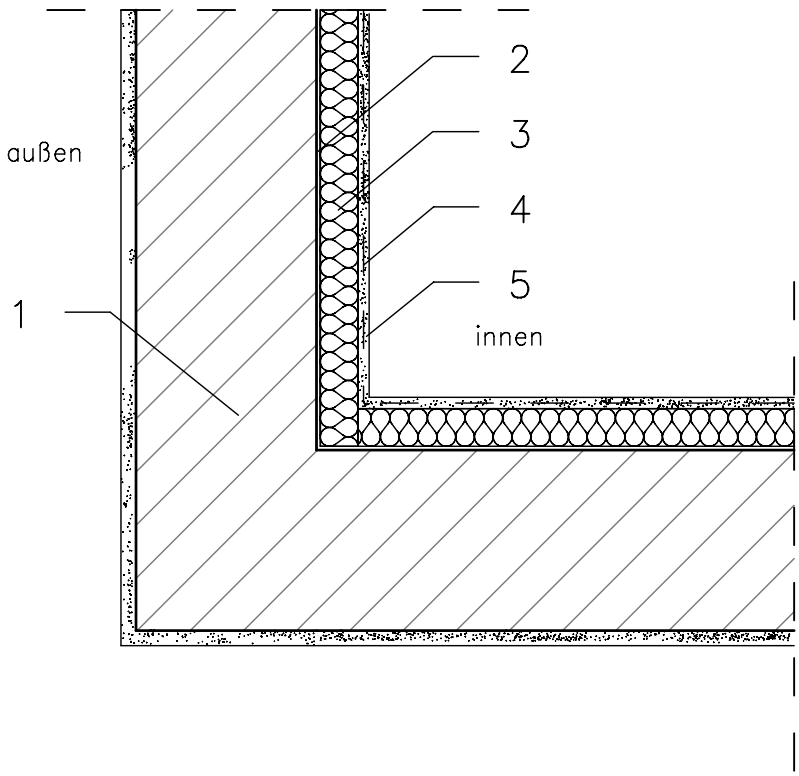

1 vorh. Mauerwerk
2 Kleber IQ–Fix
3 Dämmplatte IQ–Therm
4 Armierungsgewebe IQ–Tex
5 Feuchteregulierungsputz IQ–Top

Sievers OnlineTrading
Deutschlandweiter Versand!!
www.sievers-onlinetrading.com

Inh.: Heiko Sievers
Bornweg 15
D-21698 Harsefeld
Tel.: +49 (0) 41 64 - 87 59 213
Fax. +49 (0) 41 64 - 87 59 214
eMail: info@sievers-onlinetrading.com

Copyright und Quelle:
Remmers Baustofftechnik GmbH
49624 Löningen
www.remmers.de

Detail 2.1 M1:5

Fensteranschluss seitlich
mit vorhandenem Innenputz
(Putz Leibung innen entfernt)
Fenster mittig

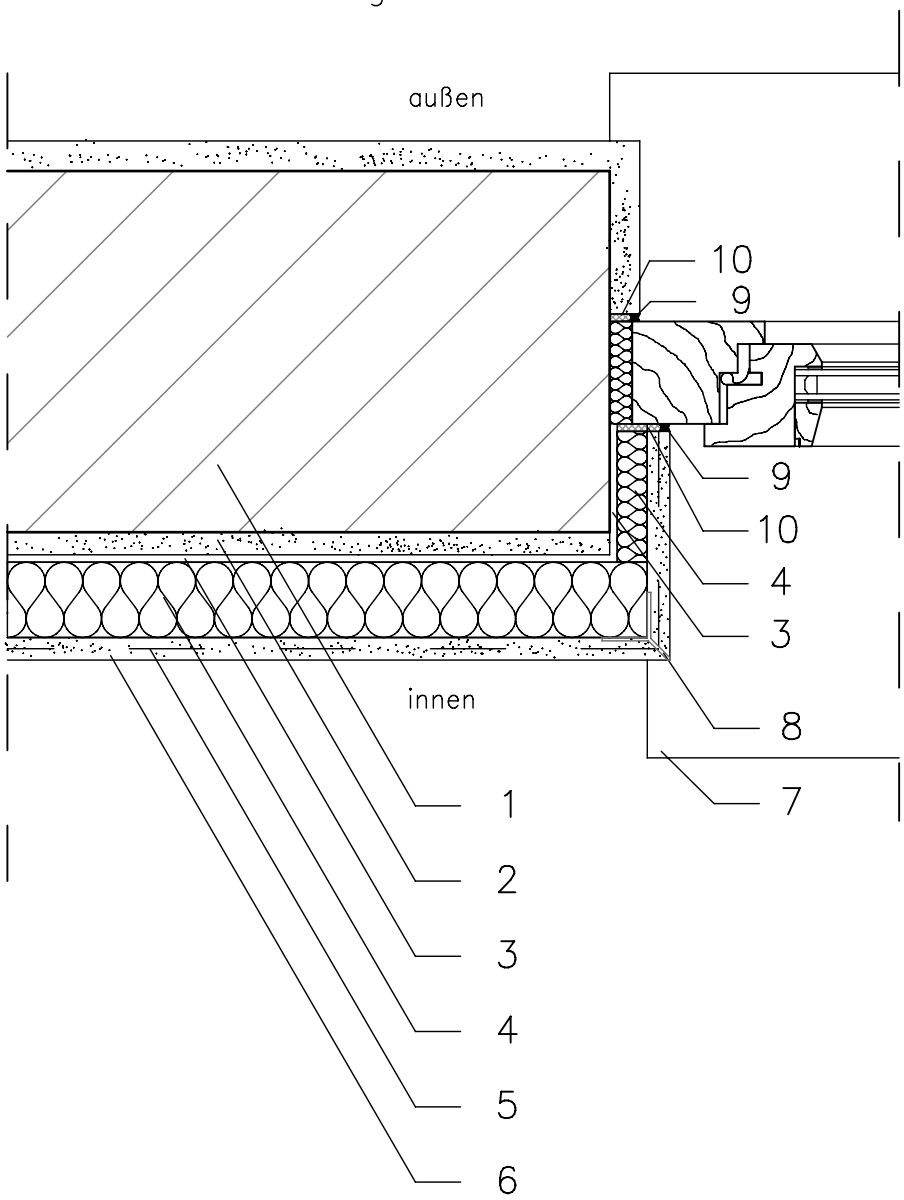

1 vorh. Mauerwerk
2 vorh. Innenputz
3 Kleber IQ–Fix
4 Dämmplatte IQ–Therm
5 Armierungsgewebe IQ–Tex
6 Feuchteregulierungsputz IQ–Top
7 Fensterbank
8 Eckwinkel
9 Fugendichtstoff
10 Abdicht. mit vorkompr. Dichtband

Winddichtigkeit und Befestigung der Fenster nach Herstellerangaben!

Sievers OnlineTrading
Deutschlandweiter Versand!!
www.sievers-onlinetrading.com

Inh.: Heiko Sievers
Bornweg 15
D-21698 Harsefeld
Tel.: +49 (0) 41 64 - 87 59 213
Fax. +49 (0) 41 64 - 87 59 214
eMail: info@sievers-onlinetrading.com

Copyright und Quelle:
Remmers Baustofftechnik GmbH
49624 Löningen
www.remmers.de

Detail 2.2 M1:5

Fensteranschluss seitlich
ohne vorhandenen Innenputz
Fenster mittig

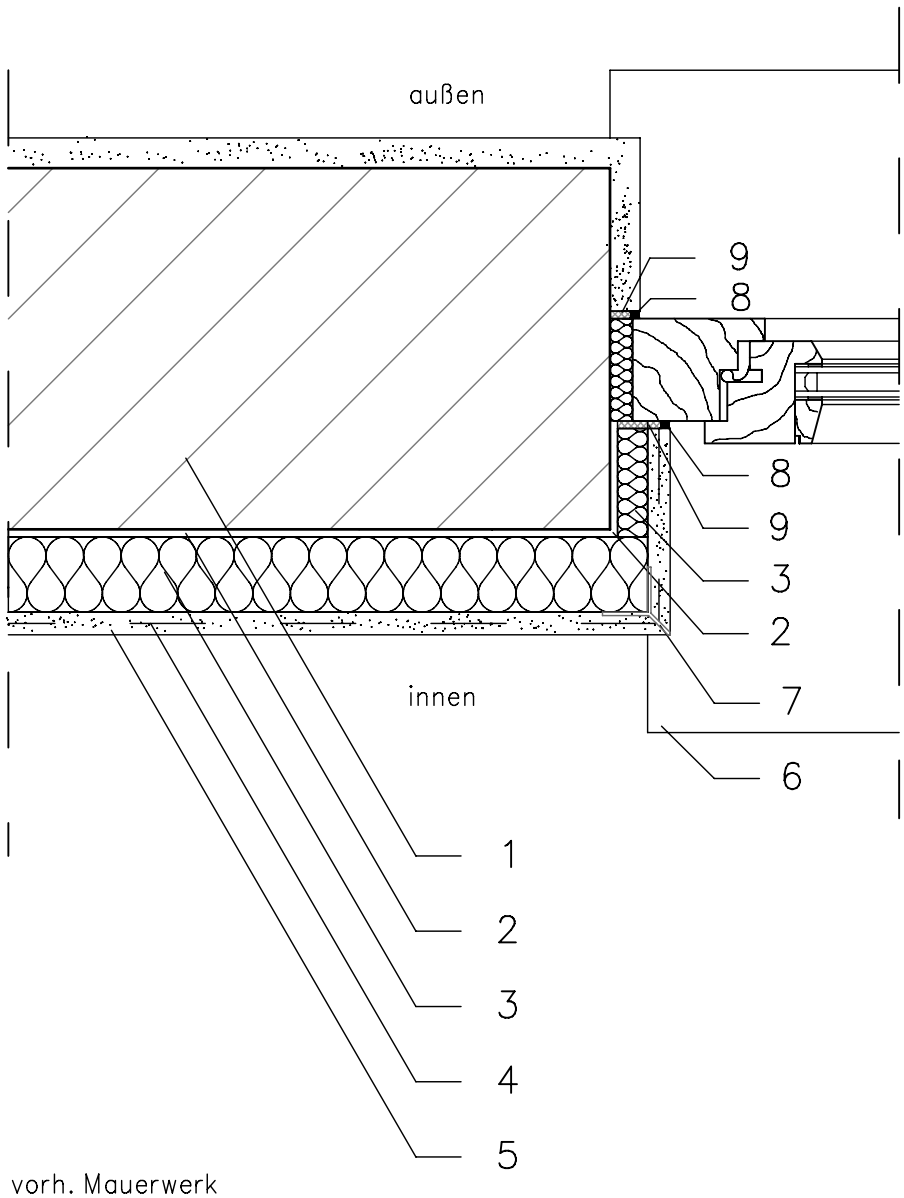

1 vorh. Mauerwerk
2 Kleber IQ–Fix
2 Dämmplatte IQ–Therm
4 Armierungsgewebe IQ–Tex
5 Feuchteregulierungsputz IQ–Top
6 Fensterbank
7 Eckwinkel
8 Fugendichtstoff
9 Abdicht. mit vorkompr. Dichtband

Winddichtigkeit und Befestigung der Fenster nach Herstellerangaben!

Sievers OnlineTrading
Deutschlandweiter Versand!!
www.sievers-onlinetrading.com

Inh.: Heiko Sievers
Bornweg 15
D-21698 Harsefeld
Tel.: +49 (0) 41 64 - 87 59 213
Fax. +49 (0) 41 64 - 87 59 214
eMail: info@sievers-onlinetrading.com

Copyright und Quelle:
Remmers Baustofftechnik GmbH
49624 Löningen
www.remmers.de

Detail 2.3 M1:5

Fensteranschluss seitlich
ohne vorhandenen Innenputz
Fensteranschluss innen bündig

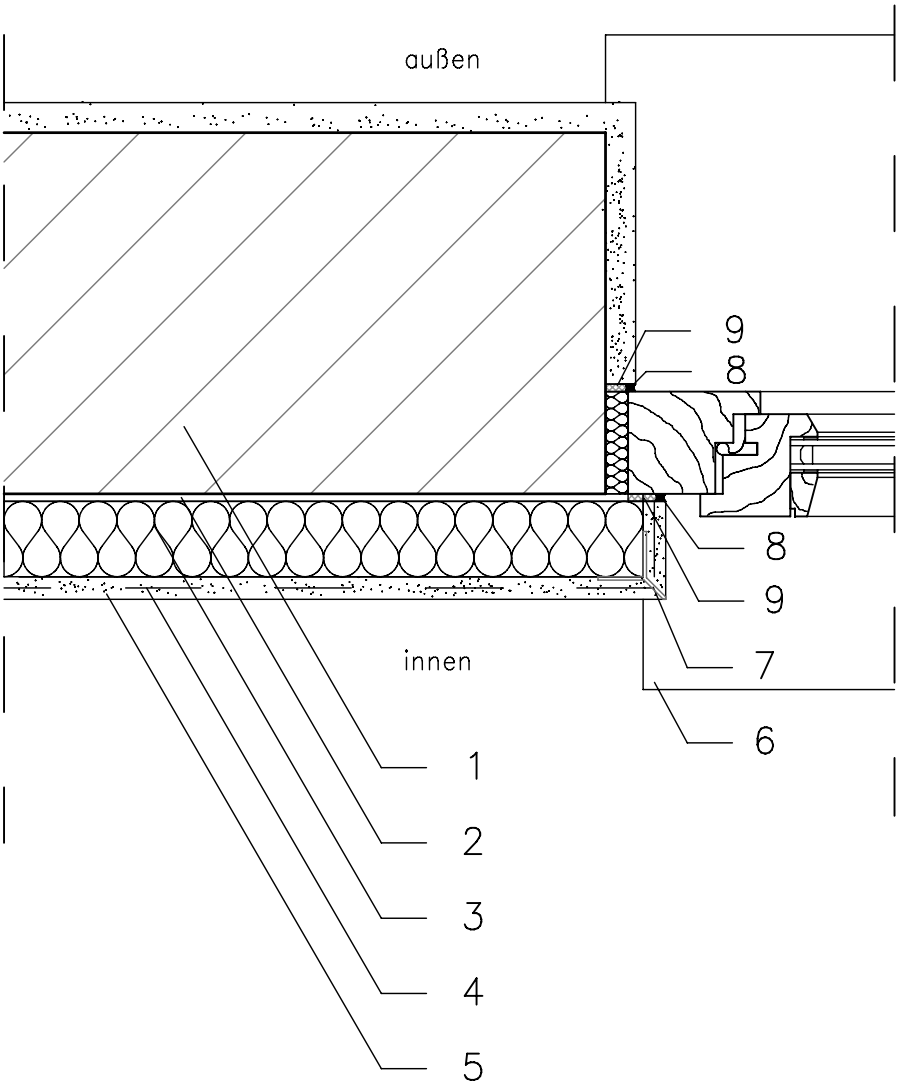

1 vorh. Mauerwerk
2 Kleber IQ–Fix
3 Dämmplatte IQ–Therm
4 Armierungsgewebe IQ–Tex
5 Feuchteregulierungsputz IQ–Top
6 Fensterbank
7 Eckwinkel
8 Fugendichtstoff
9 Abdicht. mit vorkompr. Dichtband

Winddichtigkeit und Befestigung der Fenster nach Herstellerangaben!

Sievers OnlineTrading
Deutschlandweiter Versand!!
www.sievers-onlinetrading.com

Inh.: Heiko Sievers
Bornweg 15
D-21698 Harsefeld
Tel.: +49 (0) 41 64 - 87 59 213
Fax. +49 (0) 41 64 - 87 59 214
eMail: info@sievers-onlinetrading.com

Copyright und Quelle:
Remmers Baustofftechnik GmbH
49624 Löningen
www.remmers.de

Detail 2.4 M1:5

Fensteranschluss innen
ohne vorhandenen Innenputz
Fensteranschluss innen
mit Anputzleiste

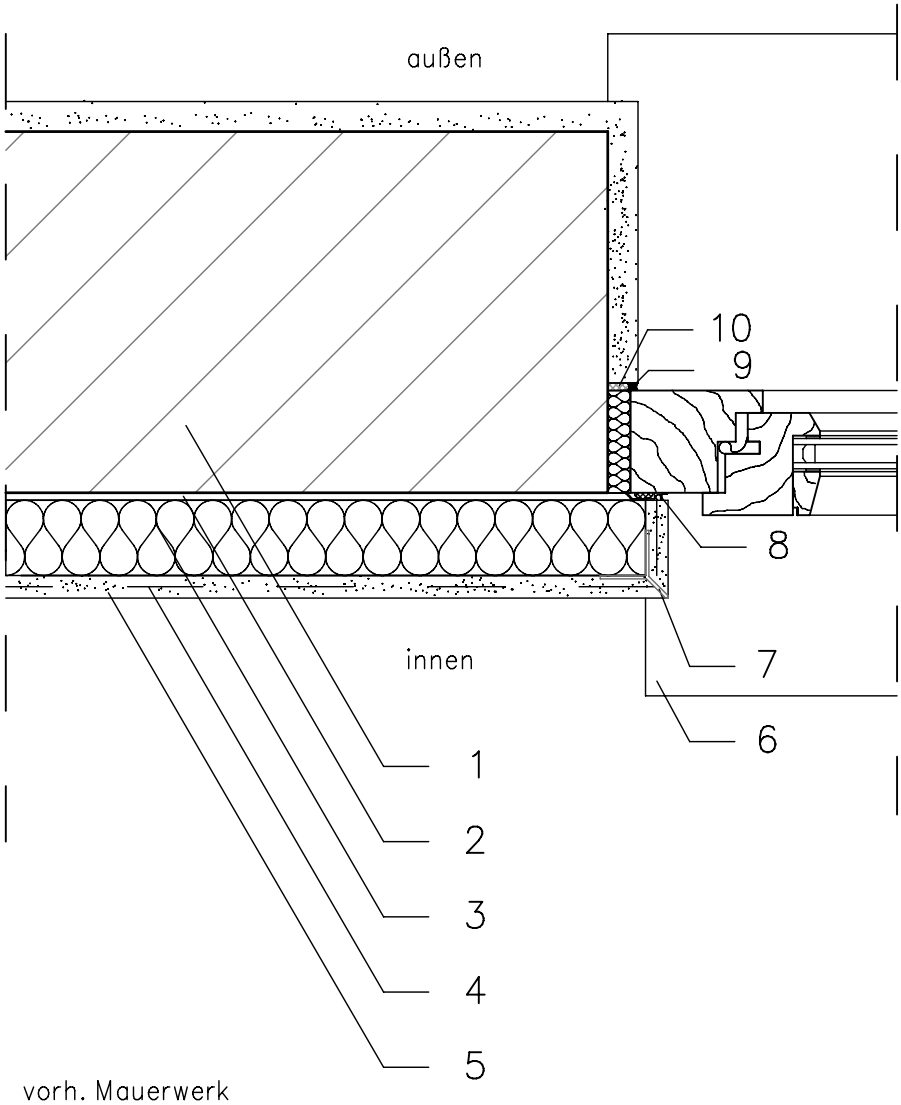

1 vorh. Mauerwerk
2 Kleber IQ–Fix
3 Dämmplatte IQ–Therm
4 Armierungsgewebe IQ–Tex
5 Feuchteregulierungsputz IQ–Top
6 Fensterbank
7 Eckwinkel
8 Anputzleiste
9 Fugendichtstoff
10 Abdicht. mit vorkompr. Dichtband

Winddichtigkeit und Befestigung der Fenster nach Herstellerangaben!

Sievers OnlineTrading
Deutschlandweiter Versand!!
www.sievers-onlinetrading.com

Inh.: Heiko Sievers
Bornweg 15
D-21698 Harsefeld
Tel.: +49 (0) 41 64 - 87 59 213
Fax. +49 (0) 41 64 - 87 59 214
eMail: info@sievers-onlinetrading.com

Copyright und Quelle:
Remmers Baustofftechnik GmbH
49624 Löningen
www.remmers.de

Detail 2.5 M1:5

Fensteranschluss innen
Mauerwerk mit Anschlag
mit vorhandenem Innenputz

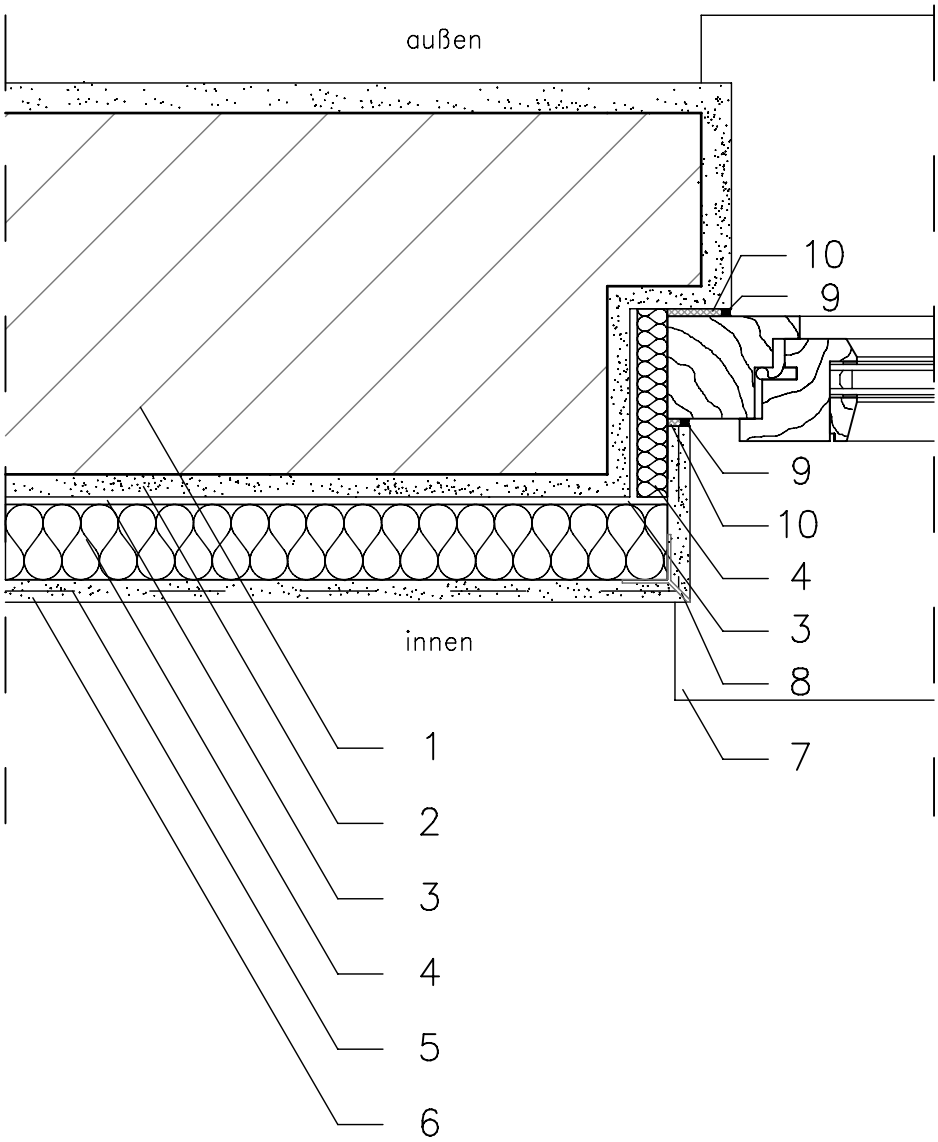

1 vorh. Mauerwerk
2 vorh. Innenputz
3 Kleber IQ–Fix
4 Dämmplatte IQ–Therm
5 Armierungsgewebe IQ–Tex
6 Feuchteregulierungsputz IQ–Top
7 Fensterbank
8 Eckwinkel
9 Fugendichtstoff
10 Abdicht. mit vorkompr. Dichtband

Winddichtigkeit und Befestigung der Fenster nach Herstellerangaben!

Sievers OnlineTrading
Deutschlandweiter Versand!!
www.sievers-onlinetrading.com

Inh.: Heiko Sievers
Bornweg 15
D-21698 Harsefeld
Tel.: +49 (0) 41 64 - 87 59 213
Fax. +49 (0) 41 64 - 87 59 214
eMail: info@sievers-onlinetrading.com

Copyright und Quelle:
Remmers Baustofftechnik GmbH
49624 Löningen
www.remmers.de

Detail 2.6 M1:5

Fensteranschluss innen
Mauerwerk mit Anschlag
ohne vorhandenem Innenputz

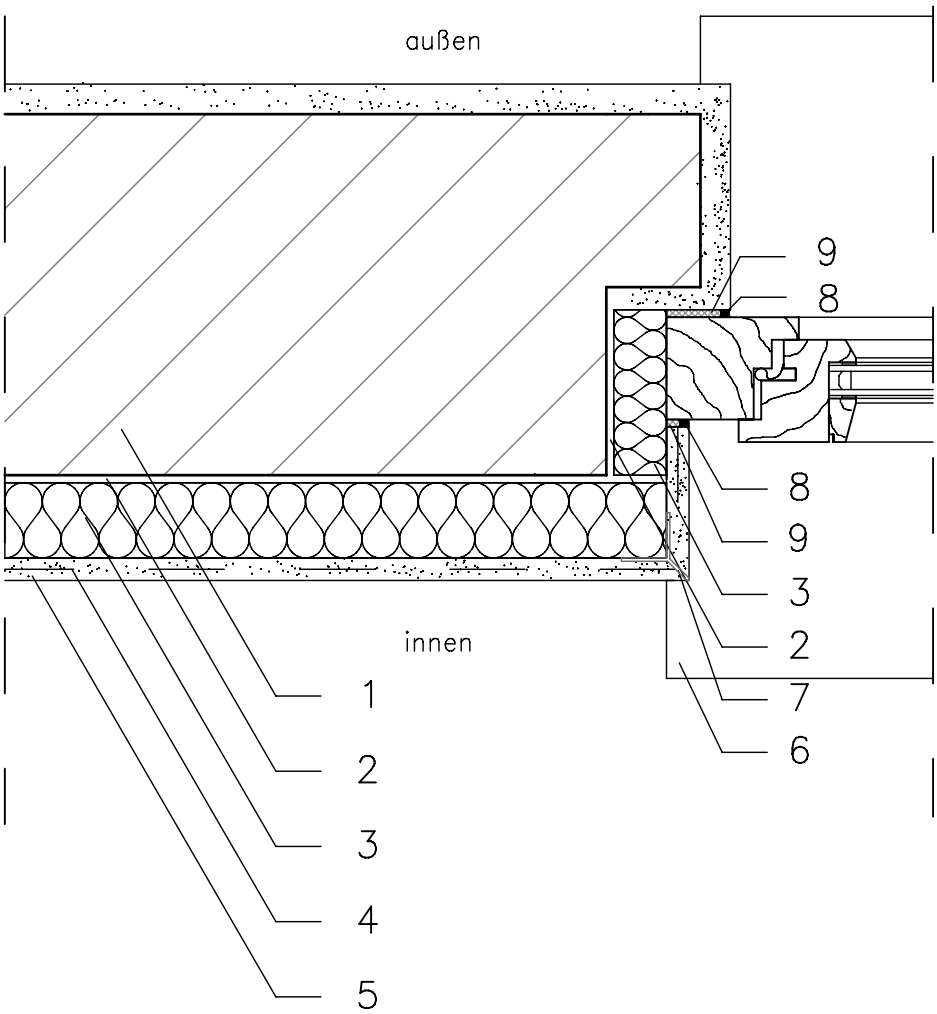

1 vorh. Mauerwerk
2 Kleber IQ–Fix
3 Dämmplatte IQ–Therm
4 Armierungsgewebe IQ–Tex
5 Feuchteregulierungsputz IQ–Top
6 Fensterbank
7 Eckwinkel
8 Fugendichtstoff
9 Abdicht. mit vorkompr. Dichtband

Winddichtigkeit und Befestigung der Fenster nach Herstellerangaben!

Sievers OnlineTrading
Deutschlandweiter Versand!!
www.sievers-onlinetrading.com

Inh.: Heiko Sievers
Bornweg 15
D-21698 Harsefeld
Tel.: +49 (0) 41 64 - 87 59 213
Fax. +49 (0) 41 64 - 87 59 214
eMail: info@sievers-onlinetrading.com

Copyright und Quelle:
Remmers Baustofftechnik GmbH
49624 Löningen
www.remmers.de

Detail 3.1 M1:5

Fensteranschluss unten mit vorhandenen Innenputz

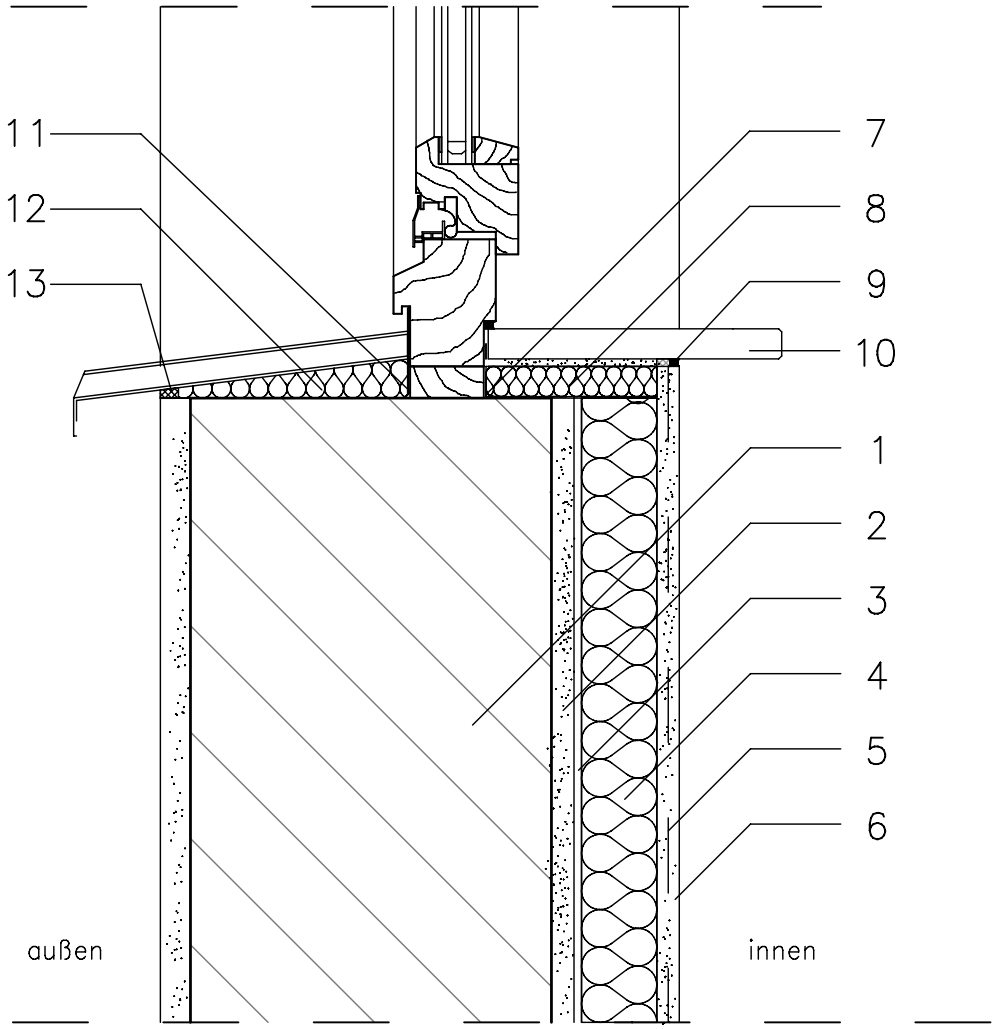

1 vorh. Mauerwerk
2 vorh. Innenputz
3 Kleber IQ–Fix
4 Dämmplatte IQ–Therm
5 Armierungsgewebe IQ–Tex
6 Feuchteregulierungsputz IQ–Top
7 dampfdichtes Alu–Klebeband raumseitig
8 druckfeste Wärmedämmung WLG 035
9 Fugendichtstoff
10 Fensterbank innen
11 dampfdiffusionsoffene Folie außen unter Fensterbank
12 Wärmedämmung
13 Fugendichtband

Winddichtigkeit und Befestigung der Fenster nach Herstellerangaben!

Sievers OnlineTrading
Deutschlandweiter Versand!!
www.sievers-onlinetrading.com

Inh.: Heiko Sievers
Bornweg 15
D-21698 Harsefeld
Tel.: +49 (0) 41 64 - 87 59 213
Fax. +49 (0) 41 64 - 87 59 214
eMail: info@sievers-onlinetrading.com

Copyright und Quelle:
Remmers Baustofftechnik GmbH
49624 Löningen
www.remmers.de

Detail 3.2 M1:5

Fensteranschluss unten ohne vorhandenen Innenputz

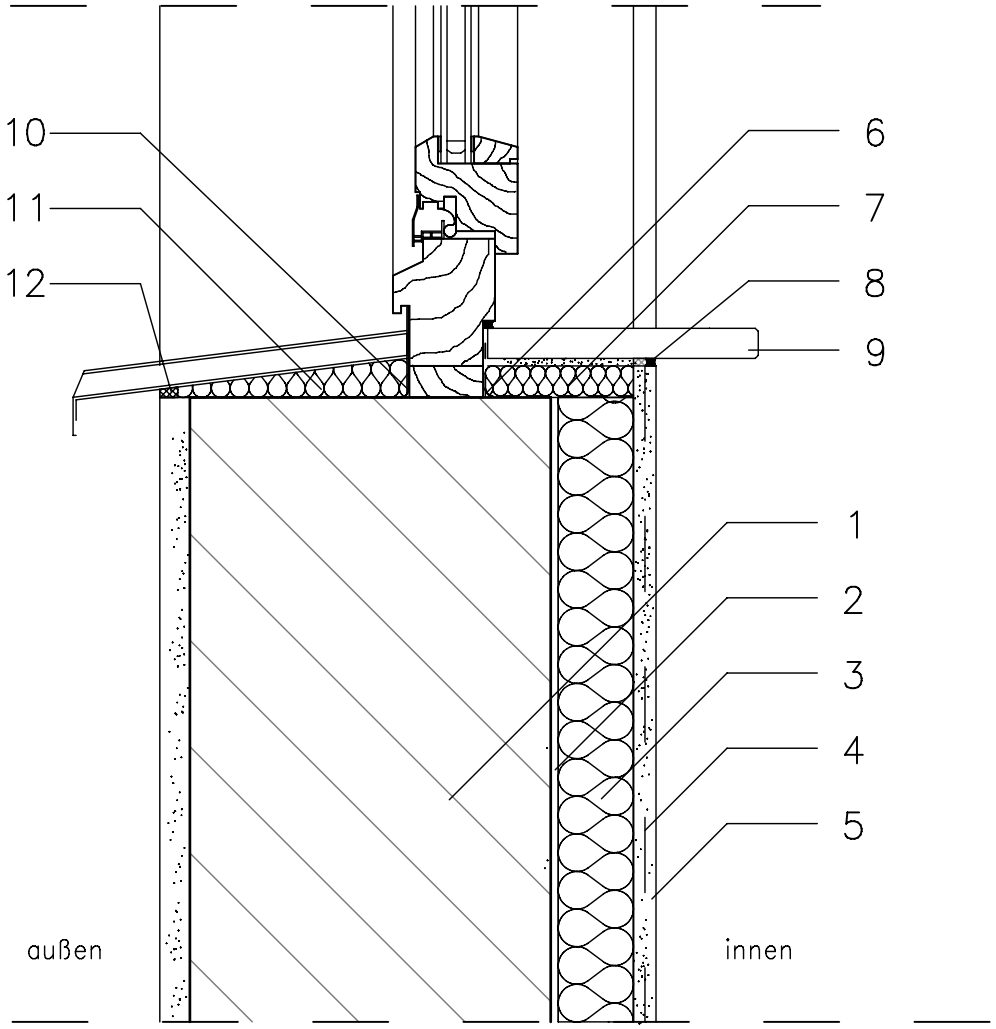

1 vorh. Mauerwerk
2 Kleber IQ–Fix
3 Dämmplatte IQ–Therm
4 Armierungsgewebe IQ–Tex
5 Feuchteregulierungsputz IQ–Top
6 dampfdichtes Alu–Klebeband raumseitig
7 druckfeste Wärmedämmung WLG 035
8 Fugendichtstoff
9 Fensterbank innen
10 dampfdiffusionsoffene Folie außen unter Fensterbank
11 Wärmedämmung
12 Fugendichtband

Winddichtigkeit und Befestigung der Fenster nach Herstellerangaben!

Sievers OnlineTrading
Deutschlandweiter Versand!!
www.sievers-onlinetrading.com

Inh.: Heiko Sievers
Bornweg 15
D-21698 Harsefeld
Tel.: +49 (0) 41 64 - 87 59 213
Fax. +49 (0) 41 64 - 87 59 214
eMail: info@sievers-onlinetrading.com

Copyright und Quelle:
Remmers Baustofftechnik GmbH
49624 Löningen
www.remmers.de

Detail 4.1 M1:5

Fensteranschluss oben
ohne Rolladenkasten
Mauerwerk ohne Anschlag
mit vorhandenen Innenputz

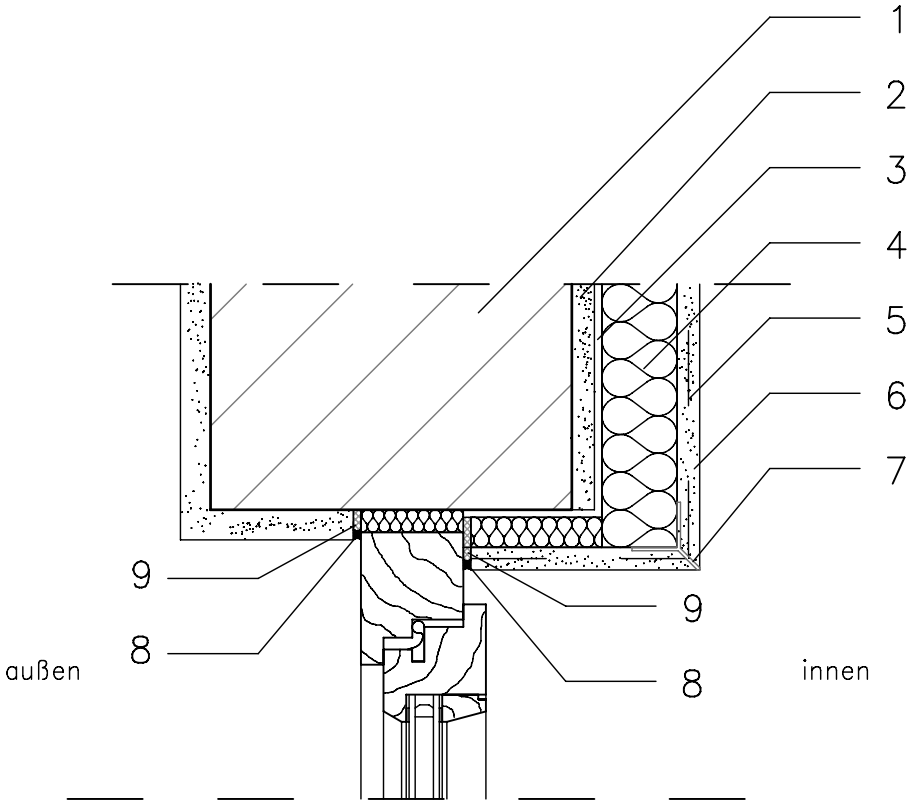

1 vorh. Mauerwerk
2 vorh. Innenputz
3 Kleber IQ–Fix
4 Dämmplatte IQ–Therm
5 Armierungsgewebe IQ–Tex
6 Feuchteregulierungsputz IQ–Top
7 Eckwinkel
8 Fugendichtstoff
9 vorkompr. Dichtband

Sievers OnlineTrading
Deutschlandweiter Versand!!
www.sievers-onlinetrading.com

Inh.: Heiko Sievers
Bornweg 15
D-21698 Harsefeld
Tel.: +49 (0) 41 64 - 87 59 213
Fax. +49 (0) 41 64 - 87 59 214
eMail: info@sievers-onlinetrading.com

Copyright und Quelle:
Remmers Baustofftechnik GmbH
49624 Löningen
www.remmers.de

Detail 4.2 M1:5

Fensteranschluss oben
ohne Rolladenkasten
Mauerwerk mit Anschlag
mit vorhandenen Innenputz

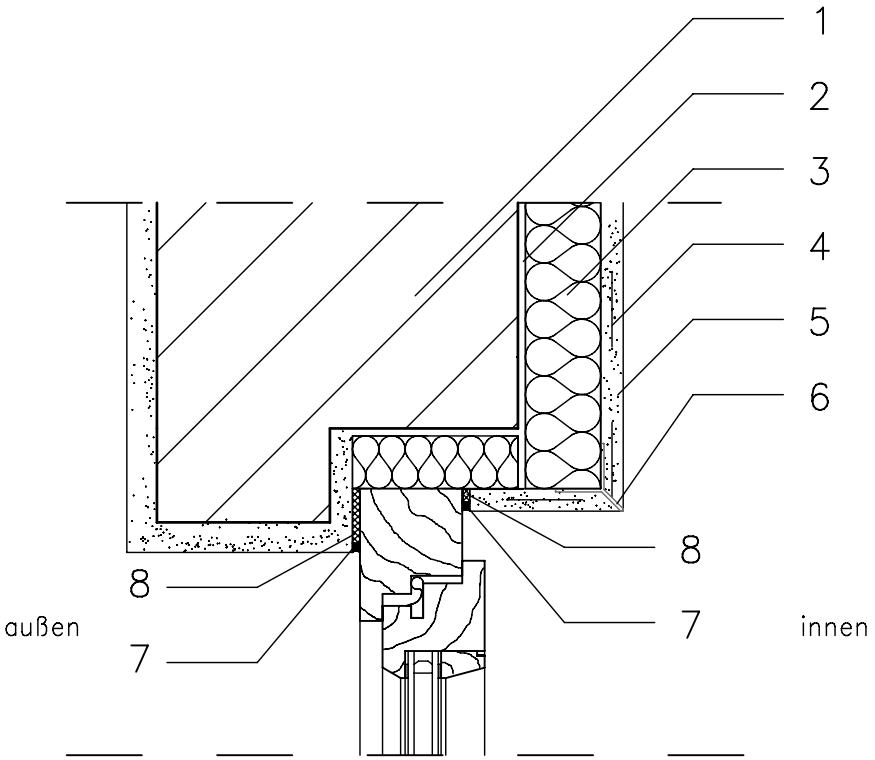

1 vorh. Mauerwerk
2 Kleber IQ–Fix
3 Dämmplatte IQ–Therm
4 Armierungsgewebe IQ–Tex
5 Feuchteregulierungsputz IQ–Top
6 Eckwinkel
7 Fugendichtstoff
8 vorkompr. Dichtband

Sievers OnlineTrading
Deutschlandweiter Versand!!
www.sievers-onlinetrading.com

Inh.: Heiko Sievers
Bornweg 15
D-21698 Harsefeld
Tel.: +49 (0) 41 64 - 87 59 213
Fax. +49 (0) 41 64 - 87 59 214
eMail: info@sievers-onlinetrading.com

Copyright und Quelle:
Remmers Baustofftechnik GmbH
49624 Löningen
www.remmers.de

Detail 4.3 M1:5

Fensteranschluss oben
mit Rolladenkasten
mit vorhandenen Innenputz

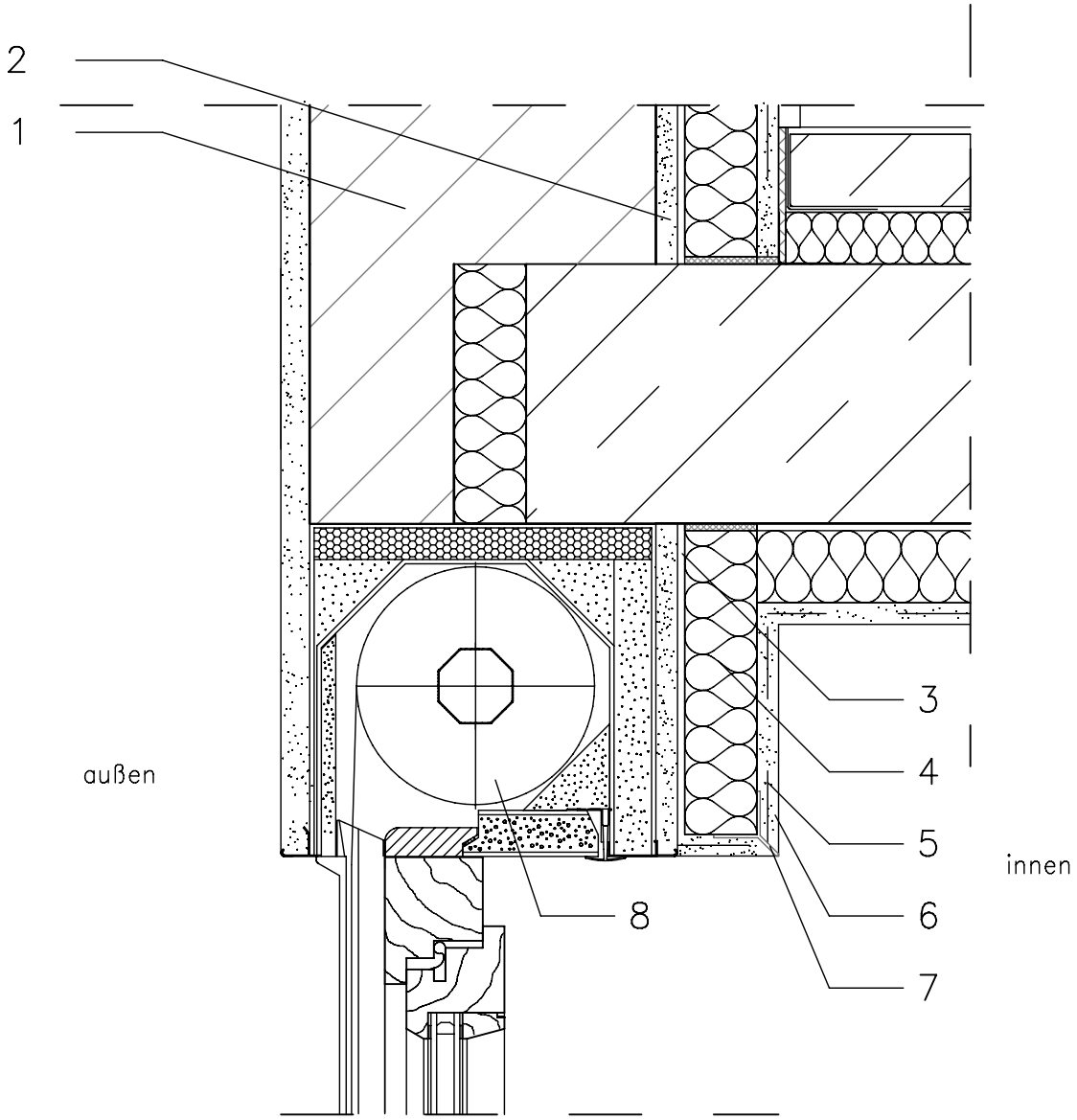

1 vorh. Mauerwerk
2 vorh. Innenputz
3 Kleber IQ–Fix
4 Dämmplatte IQ–Therm
5 Armierungsgewebe IQ–Tex
6 Feuchteregulierungsputz IQ–Top
7 Eckwinkel
8 vorh. Rolladenkasten, selbsttragend

Sievers OnlineTrading
Deutschlandweiter Versand!!
www.sievers-onlinetrading.com

Inh.: Heiko Sievers
Bornweg 15
D-21698 Harsefeld
Tel.: +49 (0) 41 64 - 87 59 213
Fax. +49 (0) 41 64 - 87 59 214
eMail: info@sievers-onlinetrading.com

Copyright und Quelle:
Remmers Baustofftechnik GmbH
49624 Löningen
www.remmers.de

Detail 5.1 M1:10

Balkonanschluss Türbereich mit auskragender Balkonplatte in Ortbeton

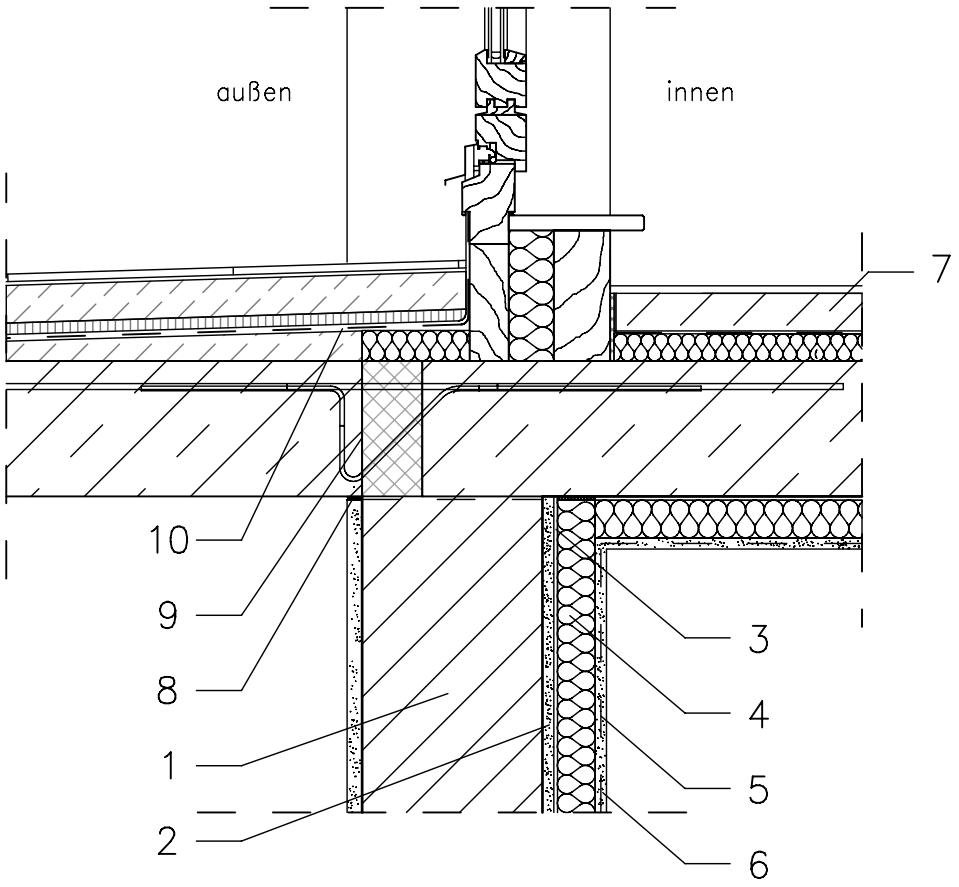

1 vorh. Mauerwerk
2 vorh. Innenputz
3 Kleber IQ–Fix
4 Dämmplatte IQ–Therm
5 Armierungsgewebe IQ–Tex
6 Feuchteregulierungsputz IQ–Top
7 Fußbodenaufbau innen
8 dauerelastische Fuge
9 therm. Trennung (z.B. Schöck–Isokorb)
10 Balkonaufbau

Sievers OnlineTrading
Deutschlandweiter Versand!!
www.sievers-onlinetrading.com

Inh.: Heiko Sievers
Bornweg 15
D-21698 Harsefeld
Tel.: +49 (0) 41 64 - 87 59 213
Fax. +49 (0) 41 64 - 87 59 214
eMail: info@sievers-onlinetrading.com

Copyright und Quelle:
Remmers Baustofftechnik GmbH
49624 Löningen
www.remmers.de

Detail 6.1 M1:10

einbindende vorh. Innenwand
mit gerader Dämmplatte

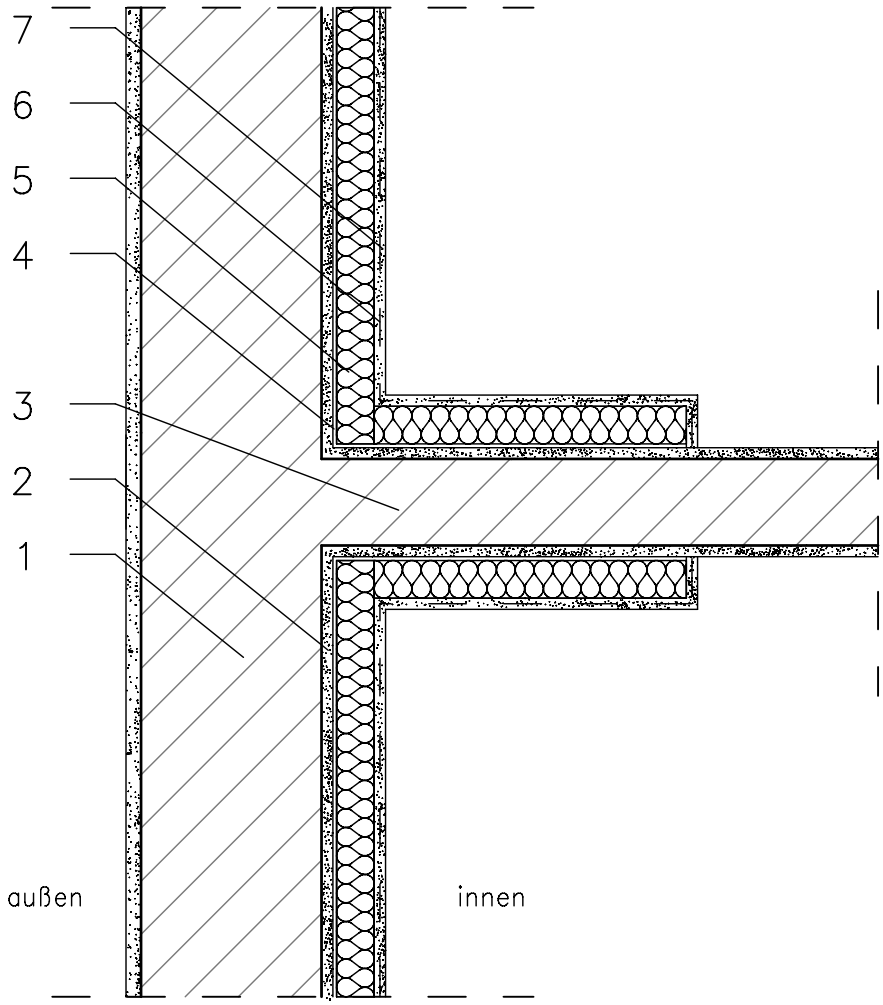

1 vorh. Außenwand
2 vorh. Innenputz
3 vorh. Innenwand
4 Kleber IQ–Fix
5 Dämmplatte IQ–Therm
6 Armierungsgewebe IQ–Tex
7 Feuchteregulierungsputz IQ–Top

Sievers OnlineTrading
Deutschlandweiter Versand!!
www.sievers-onlinetrading.com

Inh.: Heiko Sievers
Bornweg 15
D-21698 Harsefeld
Tel.: +49 (0) 41 64 - 87 59 213
Fax. +49 (0) 41 64 - 87 59 214
eMail: info@sievers-onlinetrading.com

Copyright und Quelle:
Remmers Baustofftechnik GmbH
49624 Löningen
www.remmers.de

Detail 6.2 M1:10

einbindende vorh. Innenwand
mit Dämmkeil

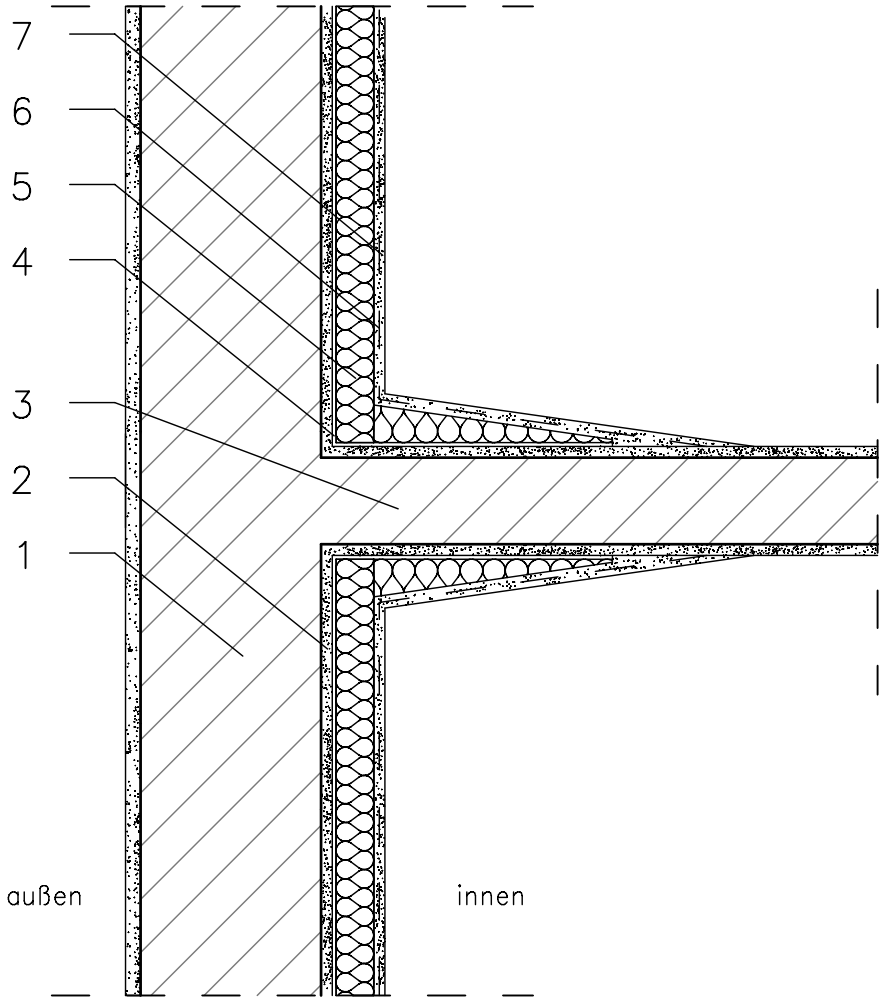

1 vorh. Außenwand
2 vorh. Innenputz
3 vorh. Innenwand
4 Kleber IQ–Fix
5 Dämmplatte IQ–Therm
6 Armierungsgewebe IQ–Tex
7 Feuchteregulierungsputz IQ–Top

Sievers OnlineTrading
Deutschlandweiter Versand!!
www.sievers-onlinetrading.com

Inh.: Heiko Sievers
Bornweg 15
D-21698 Harsefeld
Tel.: +49 (0) 41 64 - 87 59 213
Fax. +49 (0) 41 64 - 87 59 214
eMail: info@sievers-onlinetrading.com

Copyright und Quelle:
Remmers Baustofftechnik GmbH
49624 Löningen
www.remmers.de

Detail 6.3 M1:10

einbindende Innenwand
(Trockenbau vorh.)
innerhalb der Wohnung

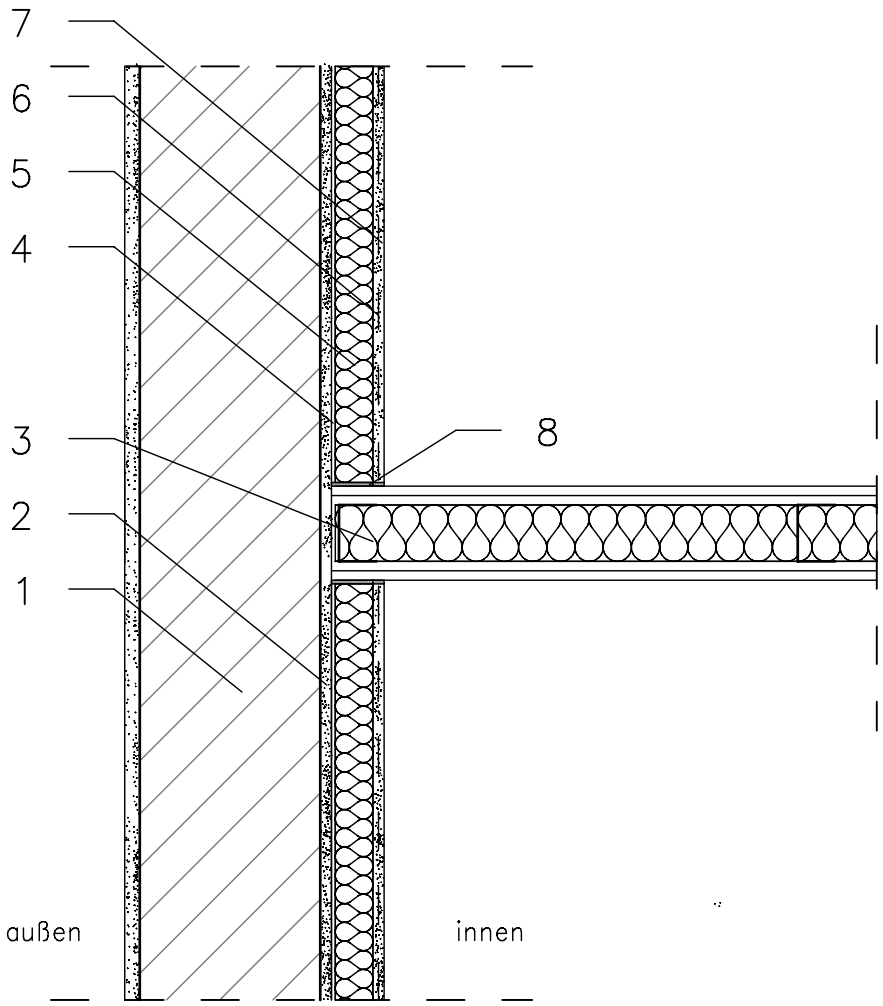

1 vorh. Außenwand
2 vorh. Innenputz
3 vorh. Trockenbauwand
4 Kleber IQ–Fix
5 Dämmplatte IQ–Therm
6 Armierungsgewebe IQ–Tex
7 Feuchteregulierungsputz IQ–Top
8 Entkopplungsstreifen

Sievers OnlineTrading
Deutschlandweiter Versand!!
www.sievers-onlinetrading.com

Inh.: Heiko Sievers
Bornweg 15
D-21698 Harsefeld
Tel.: +49 (0) 41 64 - 87 59 213
Fax. +49 (0) 41 64 - 87 59 214
eMail: info@sievers-onlinetrading.com

Copyright und Quelle:
Remmers Baustofftechnik GmbH
49624 Löningen
www.remmers.de

Detail 6.4 M1:10

einbindende Innenwand
(Trockenbau neu)
innerhalb der Wohnung

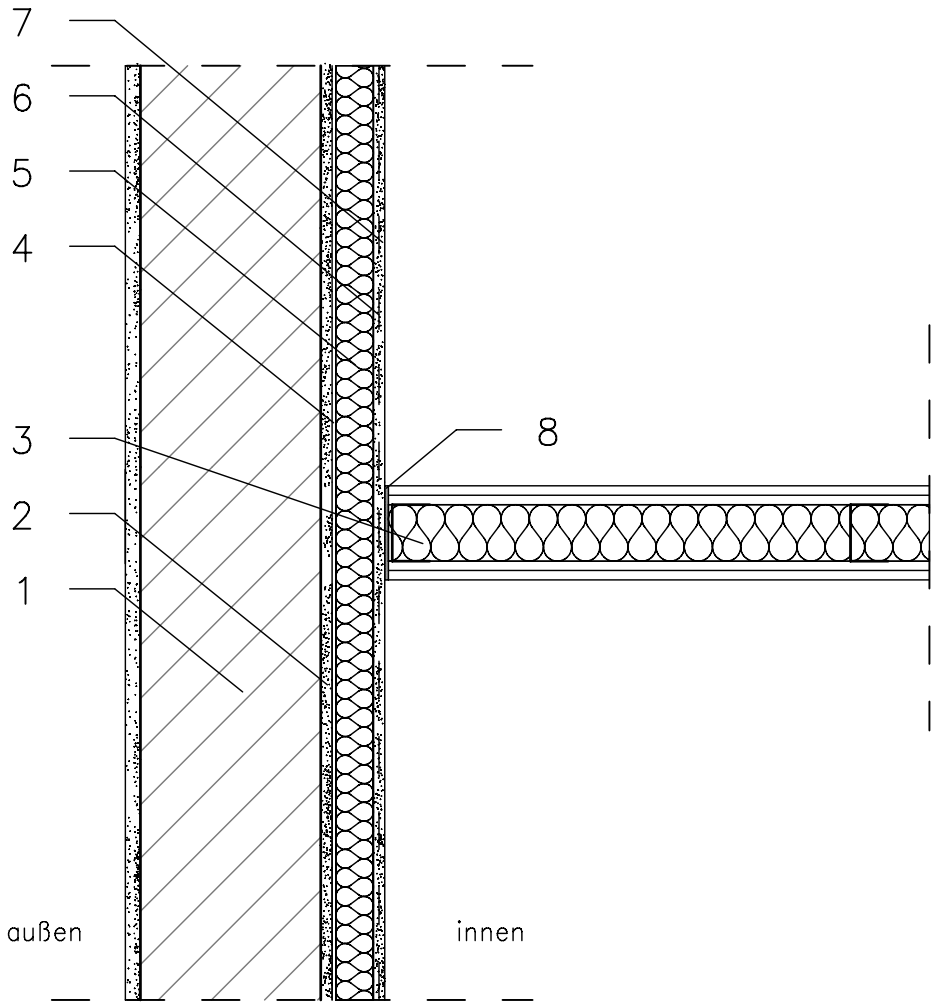

1 vorh. Außenwand
2 vorh. Innenputz
3 Trockenbauwand neu
4 Kleber IQ–Fix
5 Dämmplatte IQ–Therm
6 Armierungsgewebe IQ–Tex
7 Feuchteregulierungsputz IQ–Top
8 Entkopplungsstreifen

Sievers OnlineTrading
Deutschlandweiter Versand!!
www.sievers-onlinetrading.com

Inh.: Heiko Sievers
Bornweg 15
D-21698 Harsefeld
Tel.: +49 (0) 41 64 - 87 59 213
Fax. +49 (0) 41 64 - 87 59 214
eMail: info@sievers-onlinetrading.com

Copyright und Quelle:
Remmers Baustofftechnik GmbH
49624 Löningen
www.remmers.de

Detail 6.5 M1:10

einbindende
Innenwand (Trockenbau vorh.)
als Wohnungstrennwand

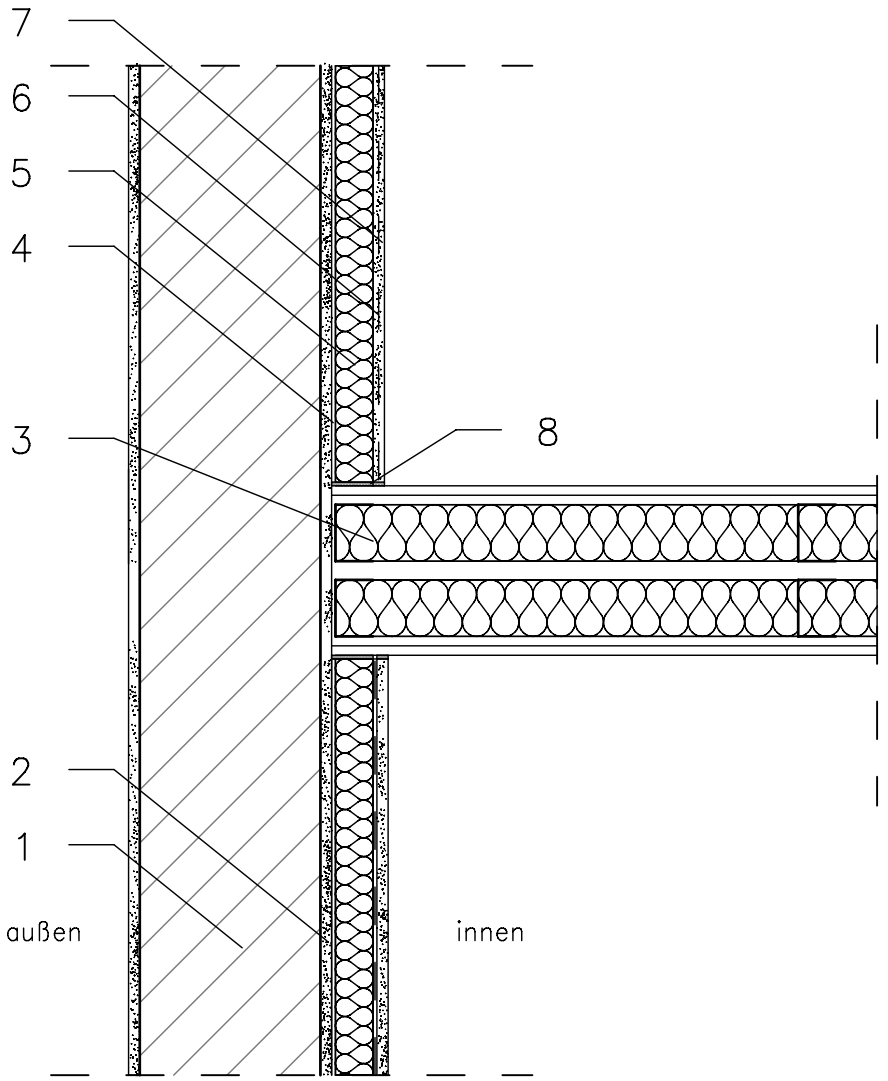

1 vorh. Außenwand
2 vorh. Innenputz
3 vorh. Trockenbauwand
4 Kleber IQ–Fix
5 Dämmplatte IQ–Therm
6 Armierungsgewebe IQ–Tex
7 Feuchteregulierungsputz IQ–Top
8 Entkopplungsstreifen

Sievers OnlineTrading
Deutschlandweiter Versand!!
www.sievers-onlinetrading.com

Inh.: Heiko Sievers
Bornweg 15
D-21698 Harsefeld
Tel.: +49 (0) 41 64 - 87 59 213
Fax. +49 (0) 41 64 - 87 59 214
eMail: info@sievers-onlinetrading.com

Copyright und Quelle:
Remmers Baustofftechnik GmbH
49624 Löningen
www.remmers.de

Detail 6.6 M1:10

einbindende
Innenwand (Trockenbau neu)
als Wohnungstrennwand

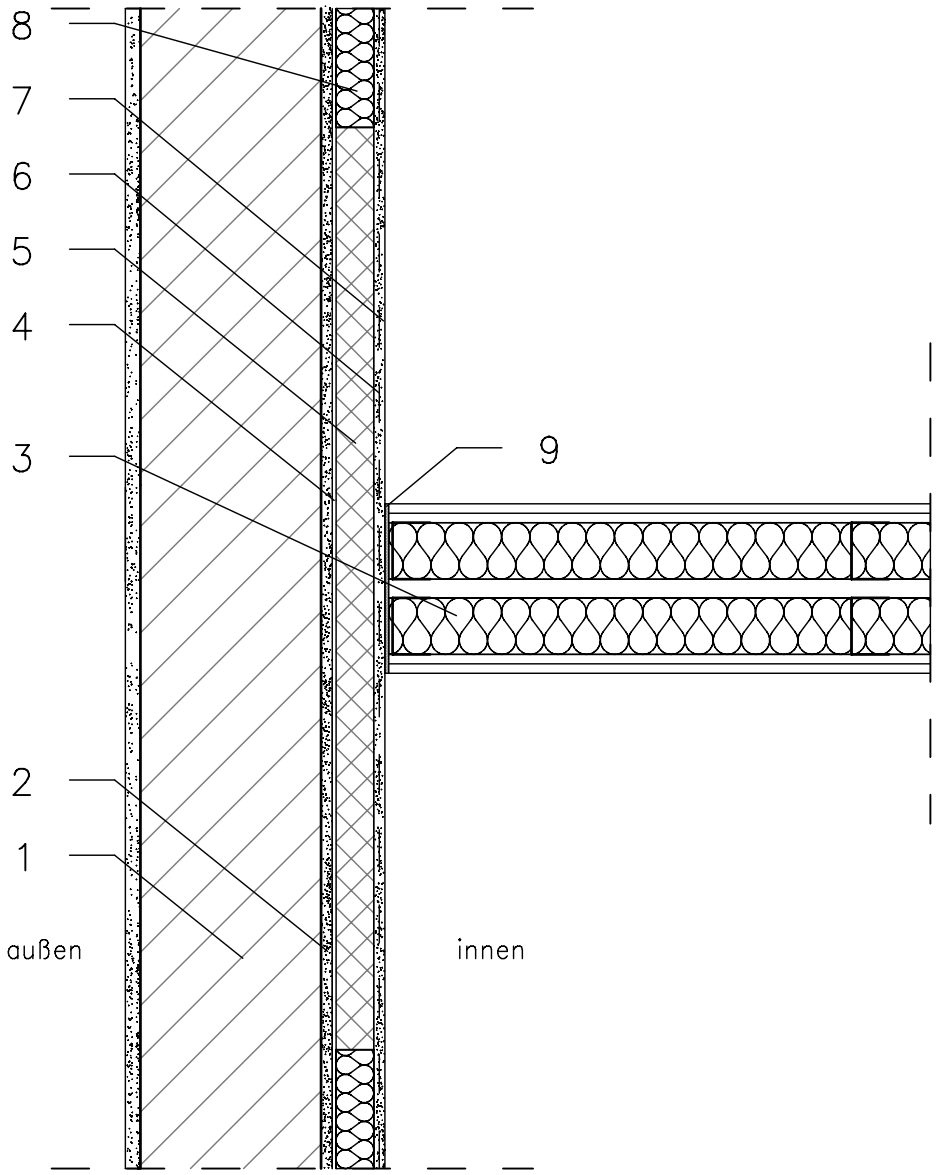

1 vorh. Außenwand
2 vorh. Innenputz
3 Trockenbauwand neu
4 Kleber IQ–Fix
5 Dämmplatte Calciumsilikat
6 Armierungsgewebe IQ–Tex
7 Feuchteregulierungsputz IQ–Top
8 Dämmplatte IQ–Therm
9 Entkopplungsstreifen

Sievers OnlineTrading
Deutschlandweiter Versand!!
www.sievers-onlinetrading.com

Inh.: Heiko Sievers
Bornweg 15
D-21698 Harsefeld
Tel.: +49 (0) 41 64 - 87 59 213
Fax. +49 (0) 41 64 - 87 59 214
eMail: info@sievers-onlinetrading.com

Copyright und Quelle:
Remmers Baustofftechnik GmbH
49624 Löningen
www.remmers.de

Detail 7.1 M1:5

Deckenanschluss
an vorh. Stahlbetondecke

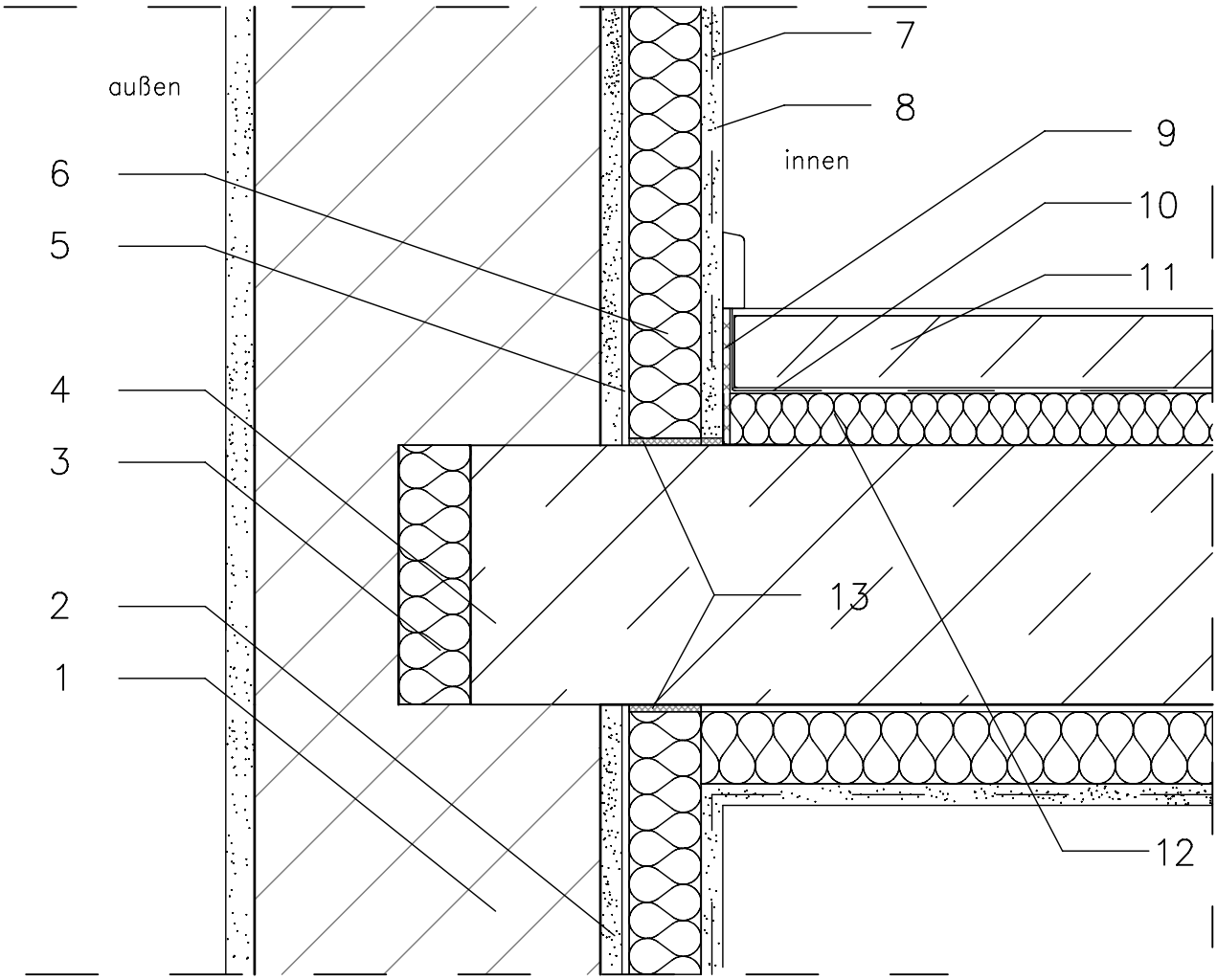

1 vorh. Mauerwerk
2 vorh. Innenputz
3 Deckenranddämmung
4 Stahlbetondecke
5 Kleber IQ–Fix
6 Dämmplatte IQ–Therm
7 Armierungsgewebe IQ–Tex
8 Feuchteregulierungsputz IQ–Top
9 Randdämmstreifen
10 Trennlage
11 Estrich
12 Dämmung / Trittschall
13 Entkopplungsstreifen

Sievers OnlineTrading
Deutschlandweiter Versand!!
www.sievers-onlinetrading.com

Inh.: Heiko Sievers
Bornweg 15
D-21698 Harsefeld
Tel.: +49 (0) 41 64 - 87 59 213
Fax. +49 (0) 41 64 - 87 59 214
eMail: info@sievers-onlinetrading.com

Copyright und Quelle:
Remmers Baustofftechnik GmbH
49624 Löningen
www.remmers.de

Detail 7.2 M1:5

Deckenanschluss
an vorh. Holzbalkendecke (gedämmt)
mit GK von unten

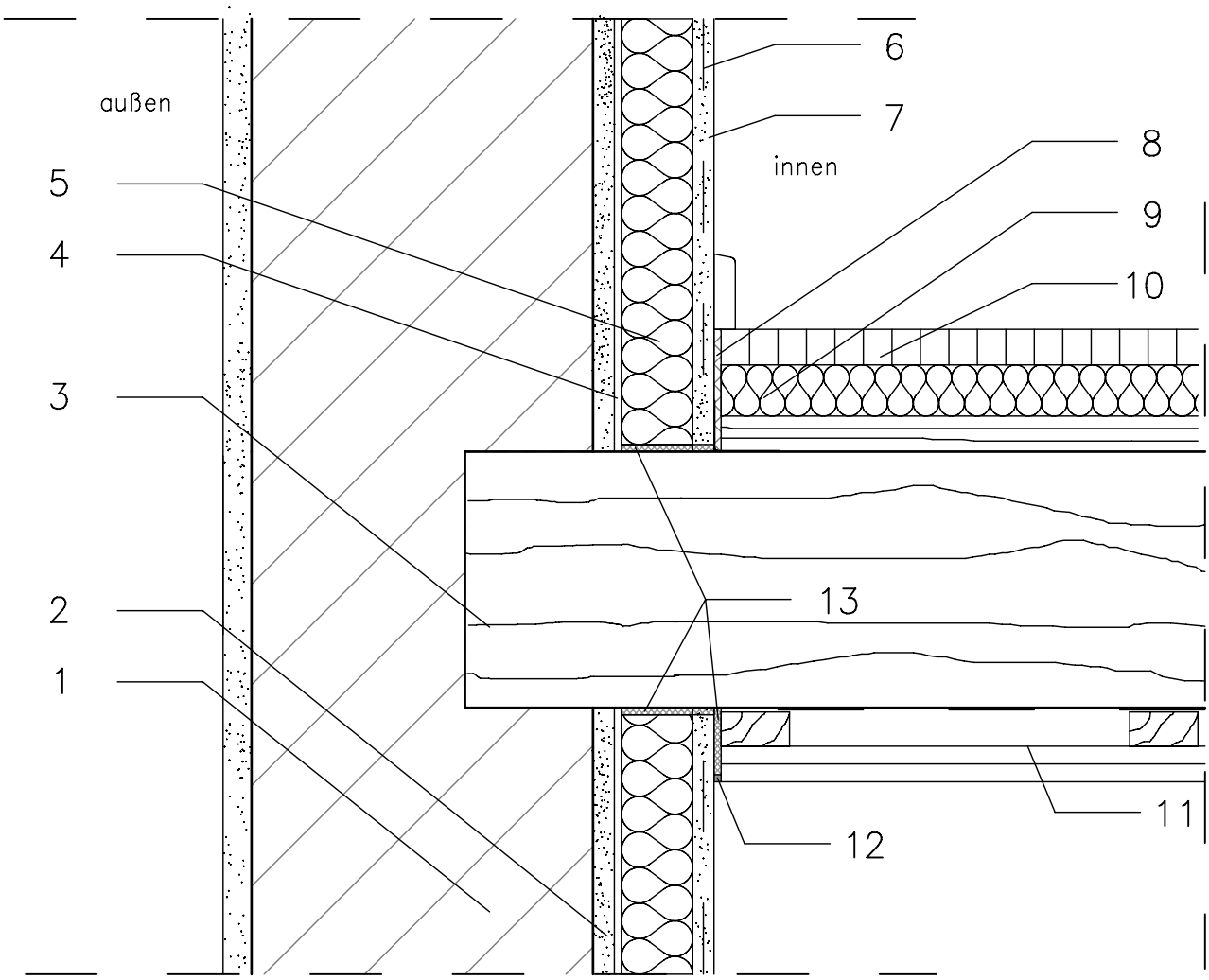

1 vorh. Mauerwerk
2 vorh. Innenputz
3 vorh. Holzbalkendecke + Dämmung
4 Kleber IQ–Fix
5 Dämmplatte IQ–Therm
6 Armierungsgewebe IQ–Tex
7 Feuchteregulierungsputz IQ–Top
8 Randdämmstreifen
9 Dämmung/ Trittschall auf OSB–Platte
10 Spanplatte N+F
11 2x Gk auf Lattung und Folie
12 dauerelastische Verfugung
13 Entkopplungsstreifen

Sievers OnlineTrading
Deutschlandweiter Versand!!
www.sievers-onlinetrading.com

Inh.: Heiko Sievers
Bornweg 15
D-21698 Harsefeld
Tel.: +49 (0) 41 64 - 87 59 213
Fax. +49 (0) 41 64 - 87 59 214
eMail: info@sievers-onlinetrading.com

Copyright und Quelle:
Remmers Baustofftechnik GmbH
49624 Löningen
www.remmers.de